混合ダブルスB －2　　125歳以上

（1）予選リーグ　＜①番はコート責任者＞

コート	組	①		順位	②		順位	③		順位	④		順位	⑤		順位
17 － 18	A	西村・杉中	美	1	木村・鈴村	藤	2	中澤・大前	羽	3	今井・村蒔	長	5	中・岡	藤	4
19 － 20	B	福島・関	羽	1	松谷・浦山	藤	3	筒井・筒井	狭	2	大木・森	長	4	青木・辺土	藤	5
21	C	西野・塩見	羽	2	菅原・安田	長	1	宮本・安尾	美	3	天野・田中	藤	4			
22	D	一色・一色	長	2	伊東・賀須井	藤	3	井上・岸田	美	1	松田・徳永	富	4			
23	E	山下・相馬	藤	1	植松・深瀬	羽	2	中谷・清水	長	3	山室・久保	長	4			
24	F	宮本・宮武	羽	1	吉本・吉本	藤	4	橋野・塩崎	富	3	宇鷹・大井	長	2			

＜試合順序と審判＞ 3試合：①1-4（2）　②2-3（1）　③1-3（4）　④2-4（3）　⑤1-2（3）　⑥3-4（1）
4試合：① 2-5 3-4 （1）　② 1-5 2-3 （4）　③ 1-4 3-5 （2）
④ 1-3 2-4 （5）　⑤ 1-2 4-5 （3）

（2）決勝トーナメント　I部（1・2位）　［ 17 ～ 20 コート ］（賞品はベスト4）

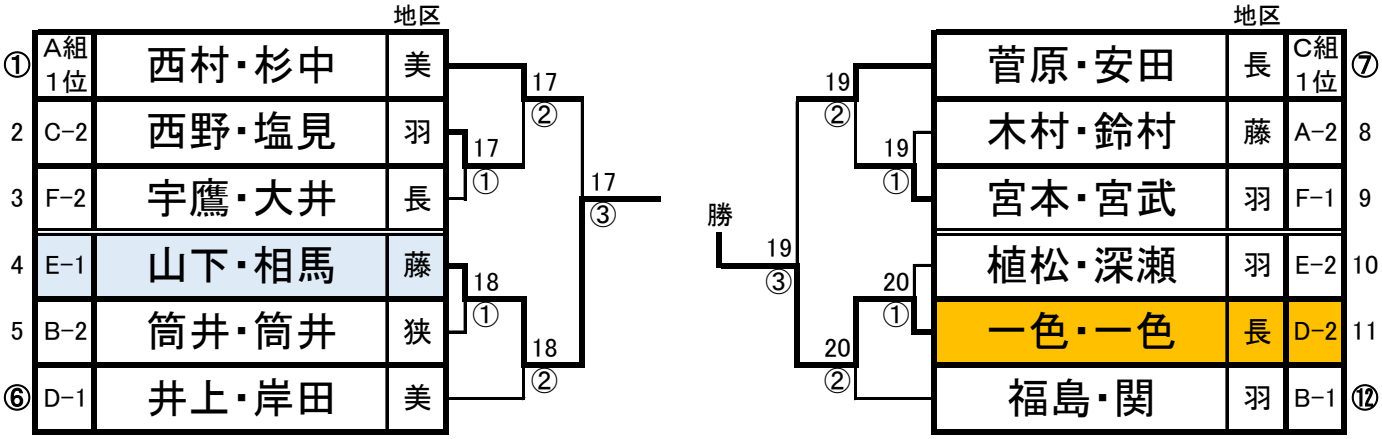

＜注＞外の〇印は1回戦の審判、2回戦からは敗者審判。

（2）決勝トーナメント　II部（3・4・5位）［ 21 ～ 24 コート ］（賞品はベスト2）

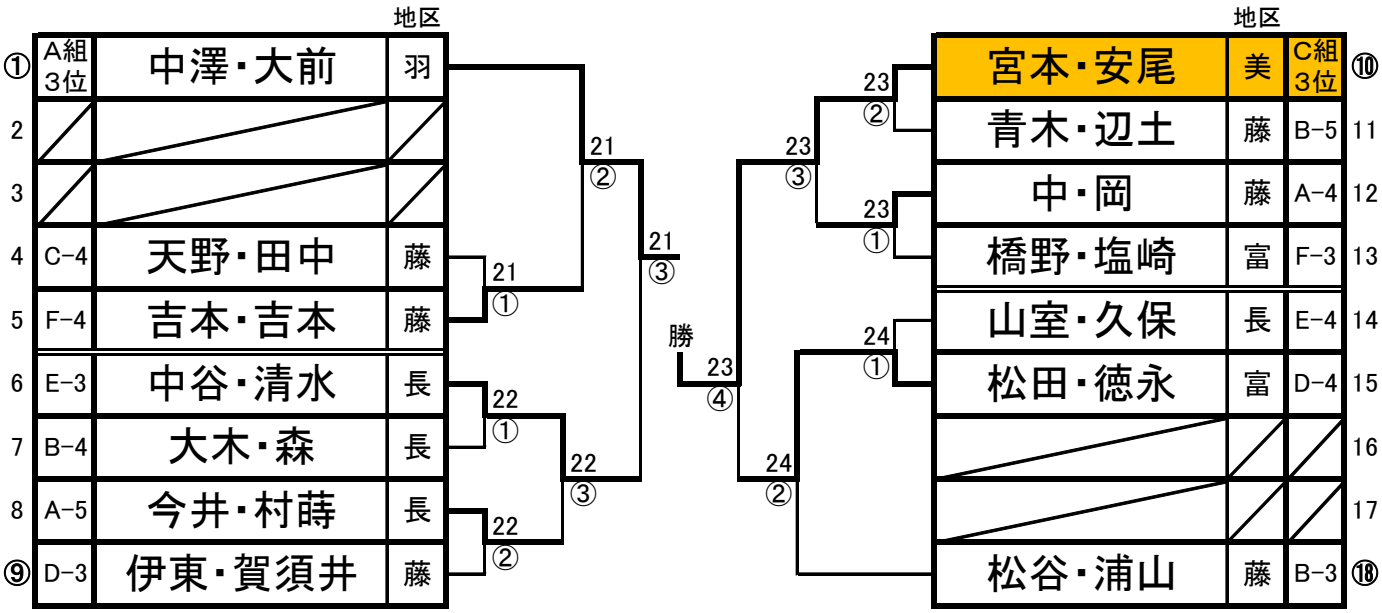

＜注＞外の〇印は1回戦の審判、2回戦からは敗者審判。